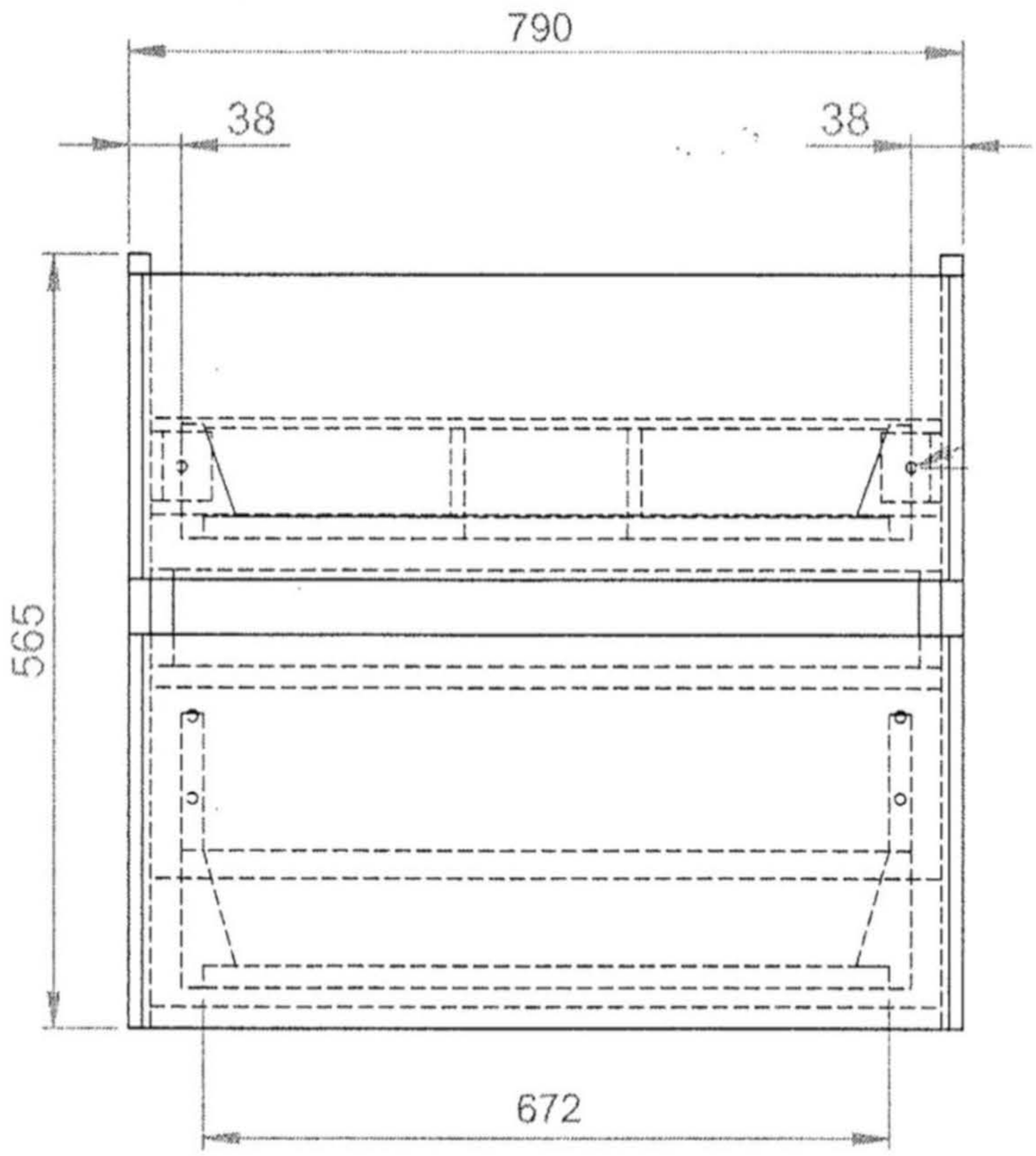
790
38
38
565
672

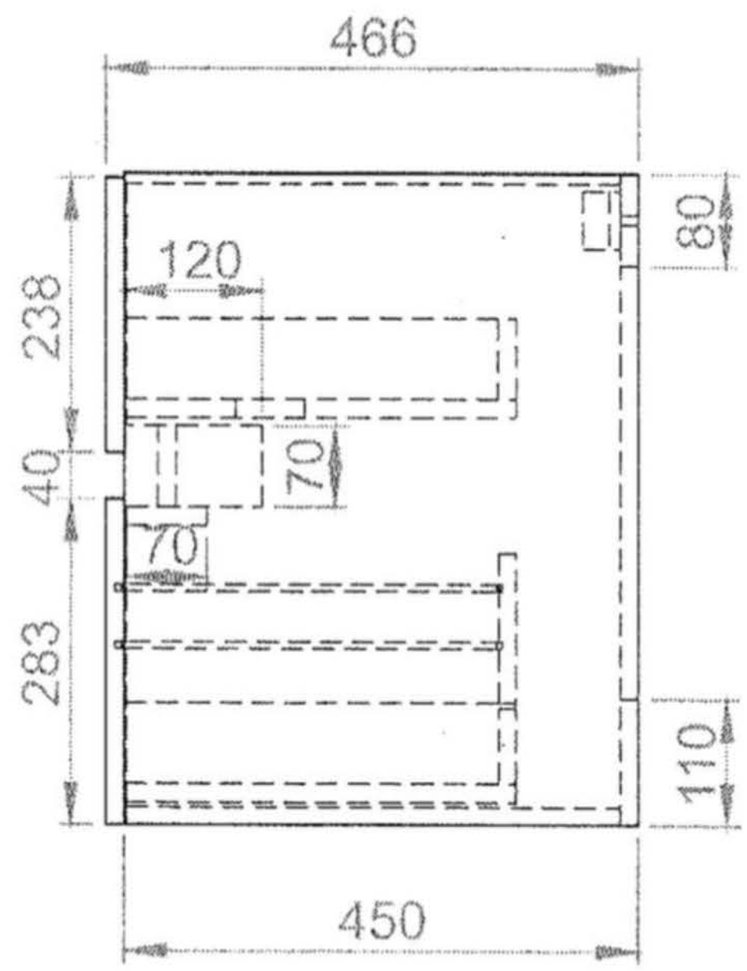
466
80
120
238
70
40
70
283
110
450

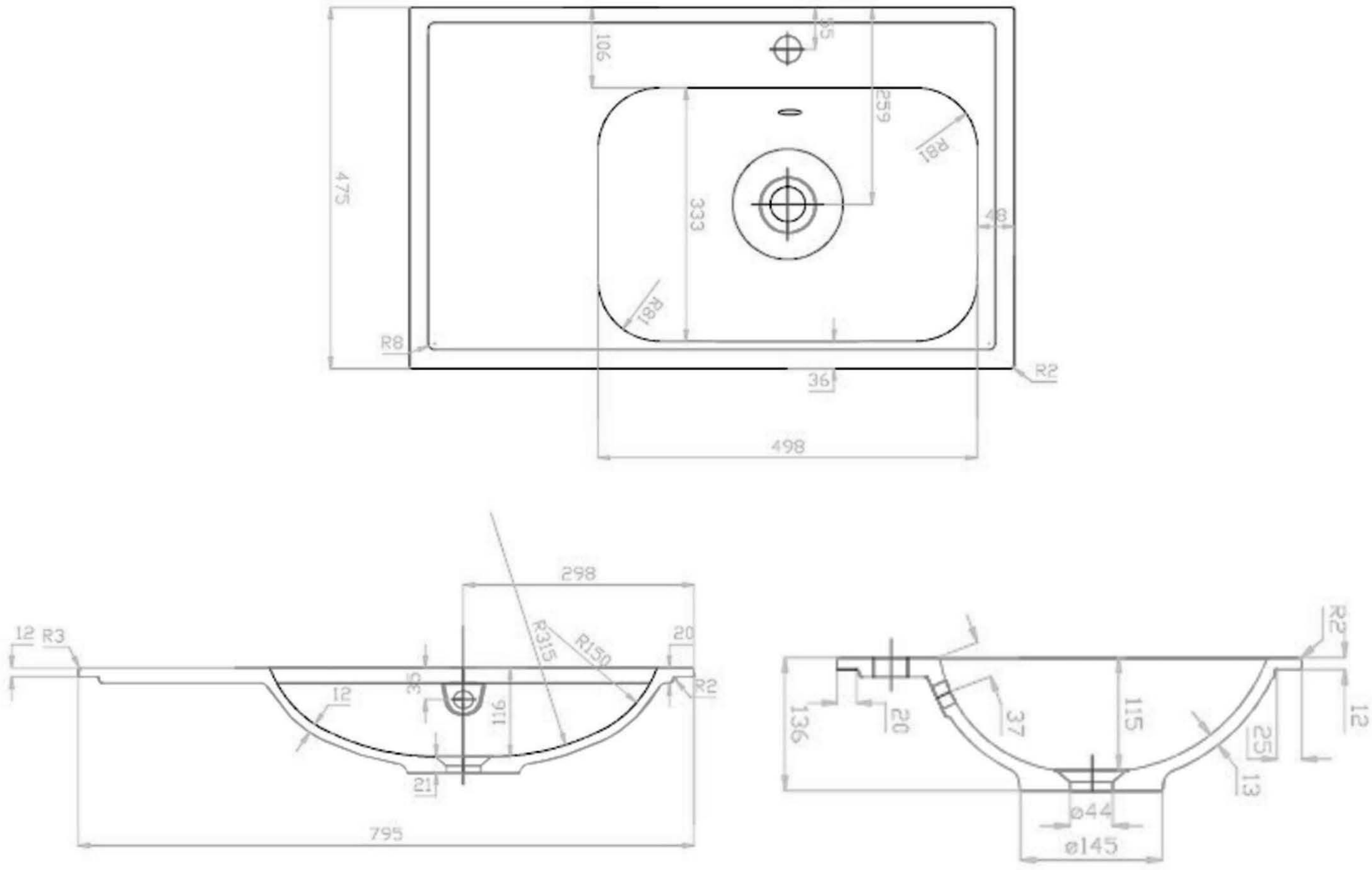
475
106
35
259
R81
333
48
R81
R8
36
R2
498
298
12 R3
R315
R150
20
35
12
116
R2
21
795
R2
136
20
37
115
25
12
13
ø44
ø145