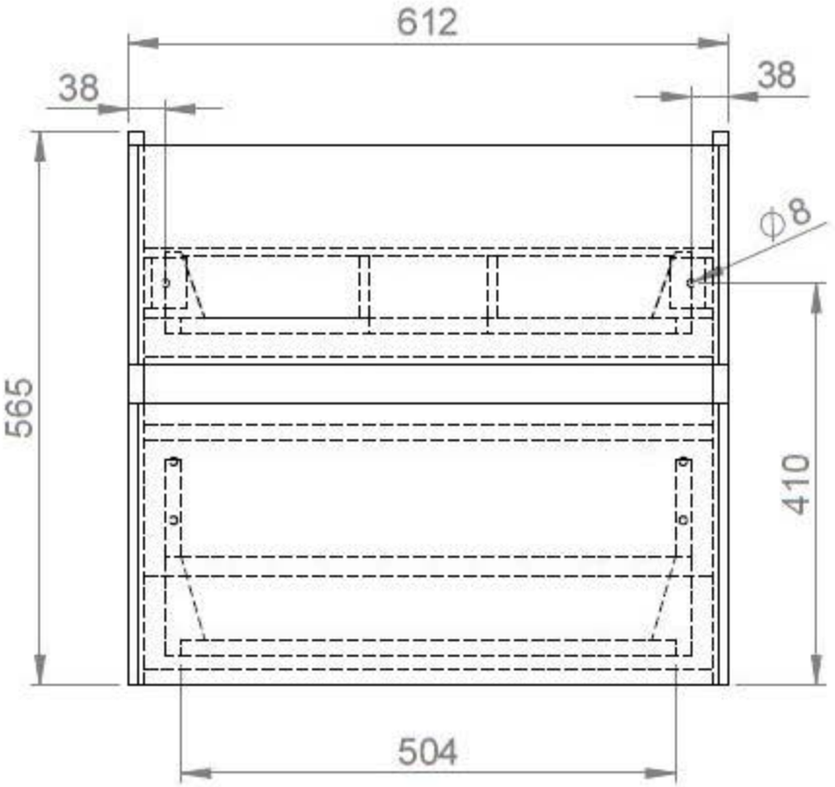
612
38
38
565
410
504
Φ8

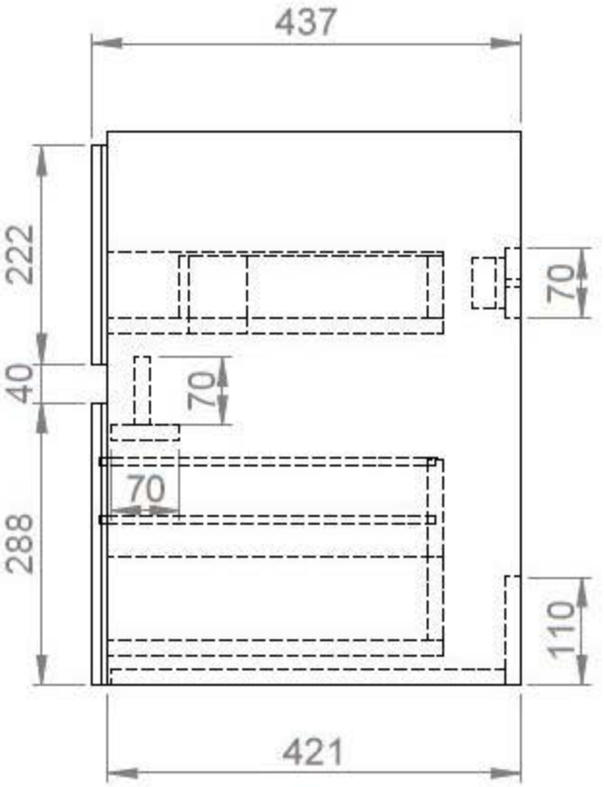
437
222
40
288
70
70
70
110
421

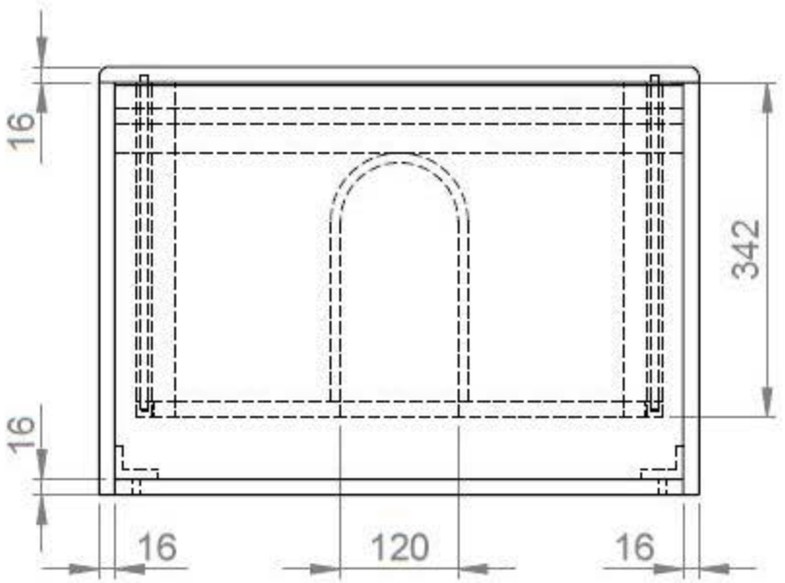
16
342
16
16
120
16

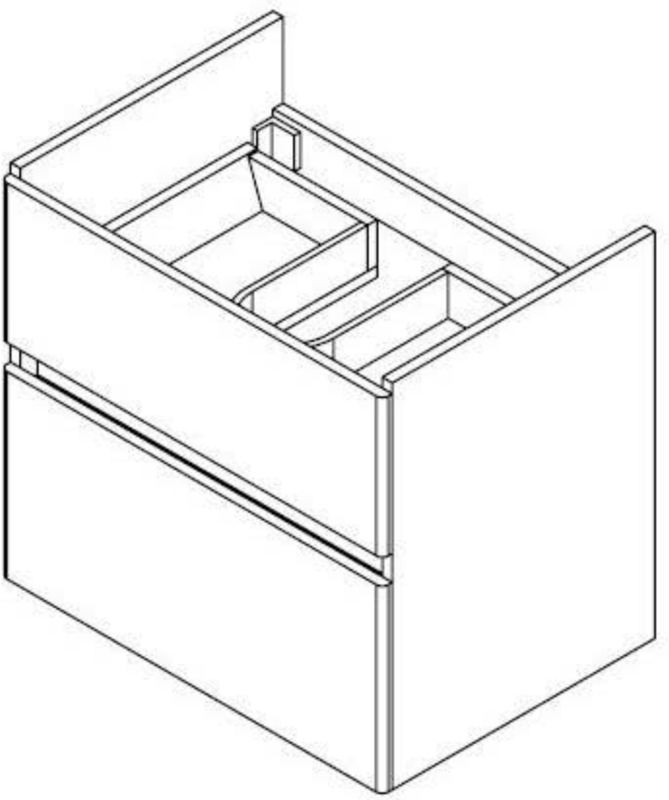

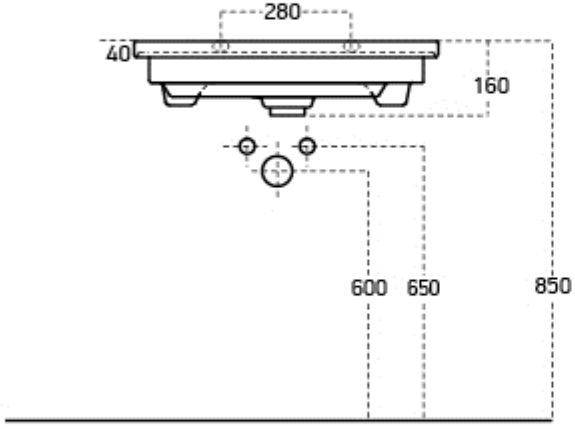
280
40
160
600
650
850

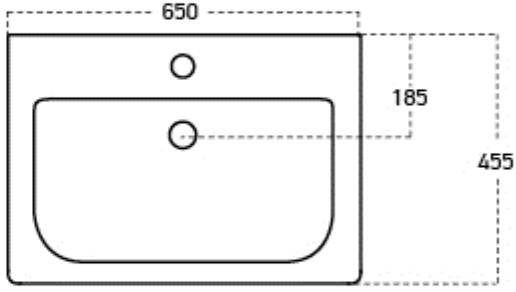
650
185
455