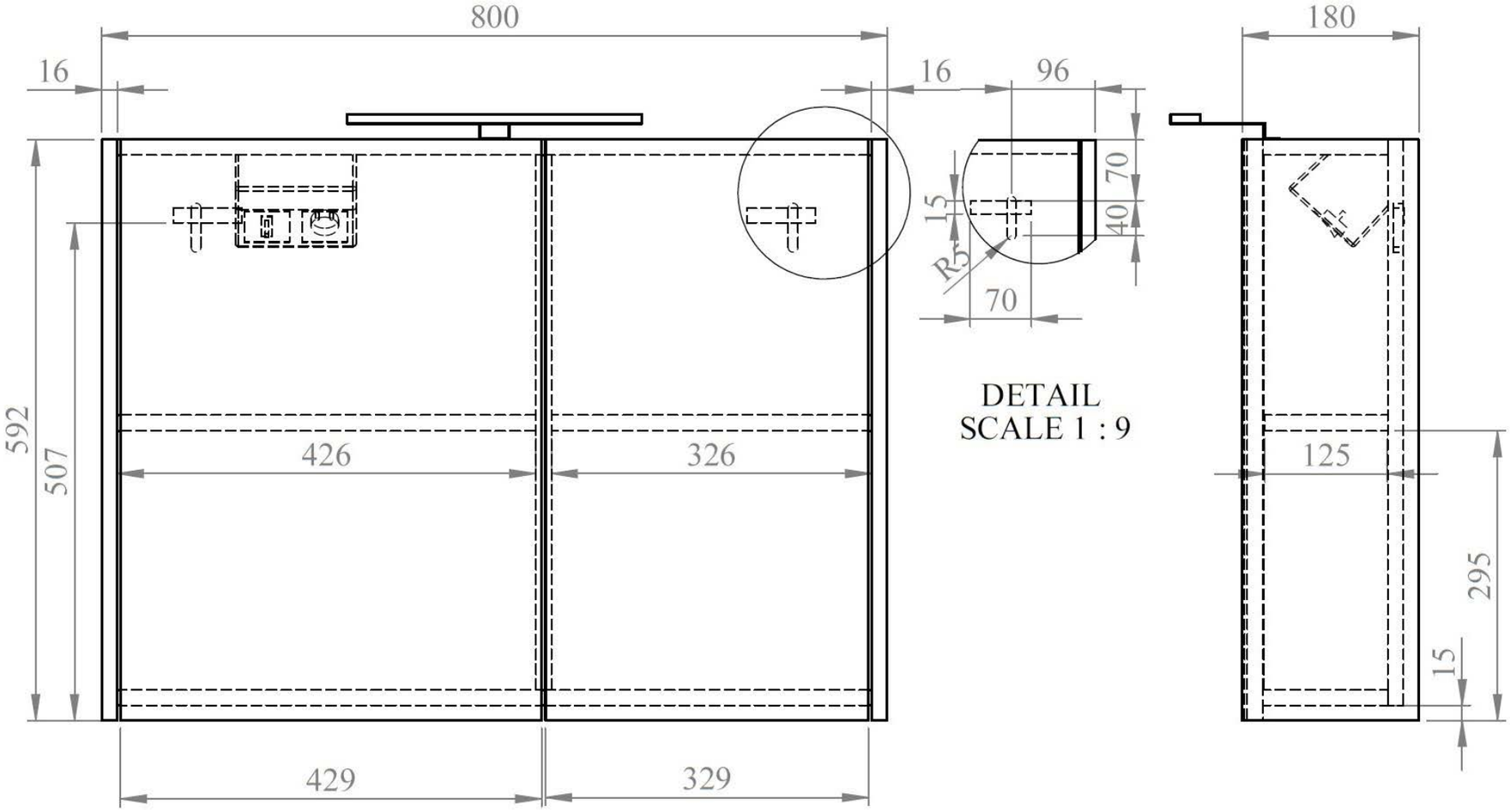
800
16
16
96
180
592
507
426
326
429
329
70
15
40
R5
70
DETAIL
SCALE 1 : 9
125
295
15

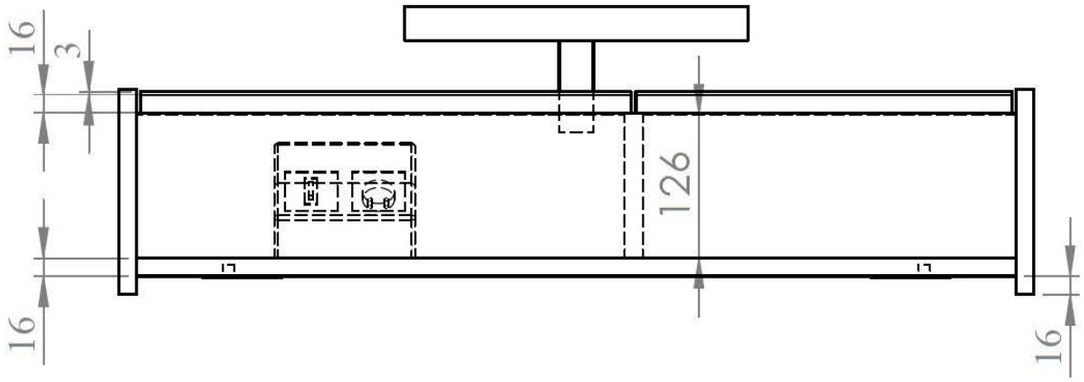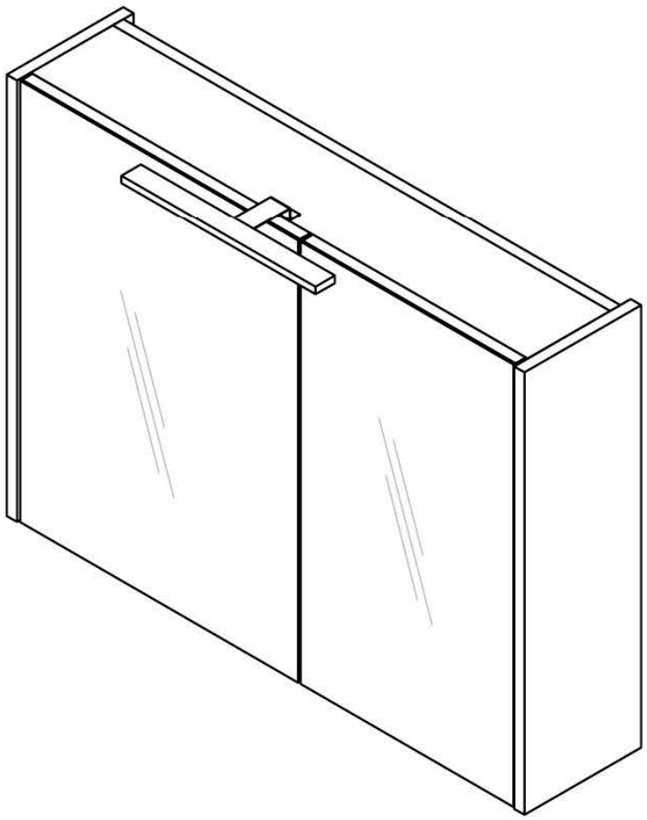
16
3
126
16
16